L 35

ADAPTOR - *3,5 t*

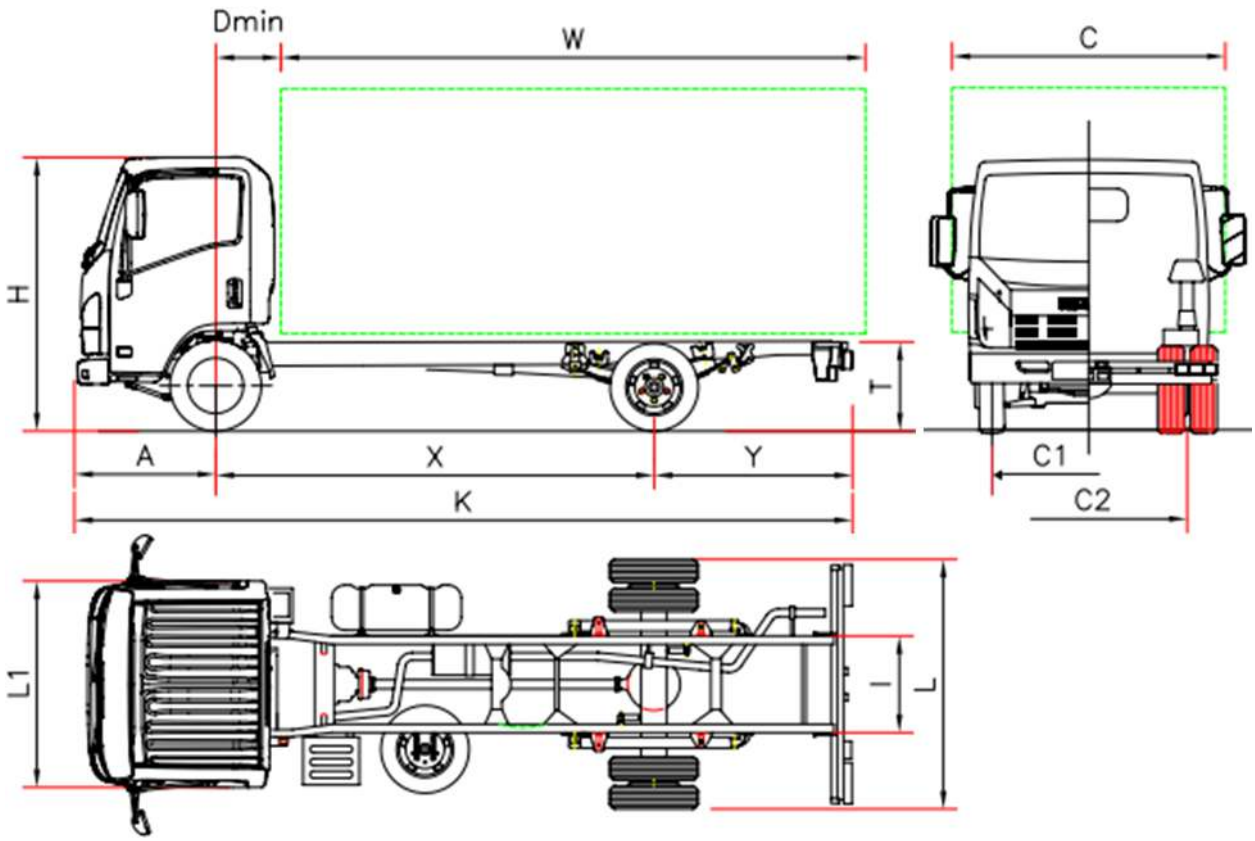

NLR85A - L 35 ADAPTOR

		L 35 E	L 35 F	L 35 H	L 35 K	L 35 L
ROZMĚRY (mm)						
Rozvor	X	2480	2760	3350	3845(*)	4175(*)
D min.	Dmin	650				
Celková délka vozidla bez nástavby	K	4780	5295	6015	7032	7565
Přední převis	A	1100				
Délka nástavby (min/max) (1)	W	3030/3062	3535/3820	4265/4500	5272/5512	5805/6040
Zadní převis podvozku	Y	1190	1435	1555	2077	2280
Výška podvozku	T	730	730	720	720	720
Výška kabiny	H	2150	2150	2160	2160	2160
Šířka zadní nápravy	L	1865				
Šířka kabiny (2)	L1	1815				
Max. šířka vozidla (3)	C	2120				
Šířka podvozku	I	700				
Přední rozchod	C1	1395				
Zadní rozchod	C2	1425				
HMOTNOSTI (kg)						
Hmotnost vozidla v provozním stavu (4)		1940	1960	1990	2070	2110
Hmotnost připadající na přední / zadní nápravu		1445/495	1430/530	1455/535	1495/575	1505/605
Celková povolená hmotnost vozidla		3500				
Přípustné zatížení přední / zadní nápravy		2100/2435				
Přípustná hmotnost přívěsu		3500				

(1) délka nástavby se vztahuje na vozidlo rovnoměrně zatížené až po největší přípustné zatížení náprav (rozměry podle COC listu bez změny podvozku)
(2) bez bočních směrových světel a držáků zpětných zrcátek
(3) možné šířky kabiny s volitelnými zpětnými zrcátky: 1815/1945 - 1945/2120 - 2120/2275
(4) včetně nářadí, náhradního kola, plné nádrže, řidiče, bez volitelné výbavy. Hmotnost full optional: rozvor E: 2088 Kg (1531/557); F: 2100 kg (1509/591); H: 2165 kg (1533/632); K: 2245 kg (1573/672); L: 2285 kg (1583/702)
(*) upravený rozvor

Rozvor (mm) E 2480 - F 2750 - H 3350 - K 3845 - L 4175

CENÍK ČERVENEC 2014

Cena vozu
Ex Works (bez dopravy)

Verze a výbava:	NEES 2 (rozvor H)
Standardní výbava:	• EGR - DPD (filtr pevných částic) • Elektrické ovládání oken • Centrální zamykání dveří s dálkovým ovládáním • Zpátečka se zvukovou signalizáci • Immobilizér • Nastavitelný volant • Autorádio CD - MP3 • Mlhová světla • Ruční nastavení světlometů • Denní svícení
Doplňky:	Klimatizace Odpružené sedadlo upravený rozvor
Motor:	ISUZU 4JJ1E5L A Diesel 4 - válec, mezichladič stlačeného vzduchu, přímé vstřikování common rail, přívod paliva pomocí turbodmychadla s variabilní geometrií lopatek. Obsah motoru: 2999 cm^3 Výkon motoru: 88kW (120HP) při 2800 ot/min. Kroutící moment: 300 Nm/1600 - 2800 ot/min Verze EURO 5B + podle směrnice 715/2007 * 195/2013; znečišťující emise: NOx=176,3 mg/km; CO_2 (kombinované): 234 g/km Spotřeba (kombinovaná): 8,9 l/100 km
Bezpečnost:	**ABS, ESC (Electronic Stability Control) + ASR** Airbag řidiče
Nádrž:	68 l Rozvor E / 93 l Rozvor F-H-K-L
Převodovka:	5ti - stupňová převodovka MYY5T - 5.315 - 3.053 - 1.655 - 1.000 - 0.721 zpětná rychlost 5.068; převodový poměr: 3.909 (43/11)
Řídicí páka:	MANUÁLNÍ NEES 2 Automatický nebo sekvenční spínač
Spojka:	Jednokotoučová suchá Spojka lamelová v olejové lázni a hydrodynamický měnič
Počet míst:	3
Nápravy:	2, zadní náprava poháněna a s dvoumontáží
Pneumatiky:	Přední 205/75 R16 jednomontáž, zadní 205/75 R16 dvoumontáž
Brzdy:	Kotoučové přední a zadní brzdy podle normy CEE s hydraulickým okruhem na 4 kola, pedálové ovládání s podtlakovým posilovačem s nezávislým okruhem na obou nápravách Ruční parkovací brzda na spojovacím hřídeli
Zavěšení kol:	Přední náprava: nezávislé dvojité lichoběžníkové zavěšení s vinutou pružinou; hydraulické teleskopické dvoučinné tlumiče. Zadní náprava: parabolická pera s gumovými dorazy, hydraulické tlumiče
Elektrický systém:	Napětí 24V, alternátor 80A - 2 akumulátory 70 Ah