N 35 CREW

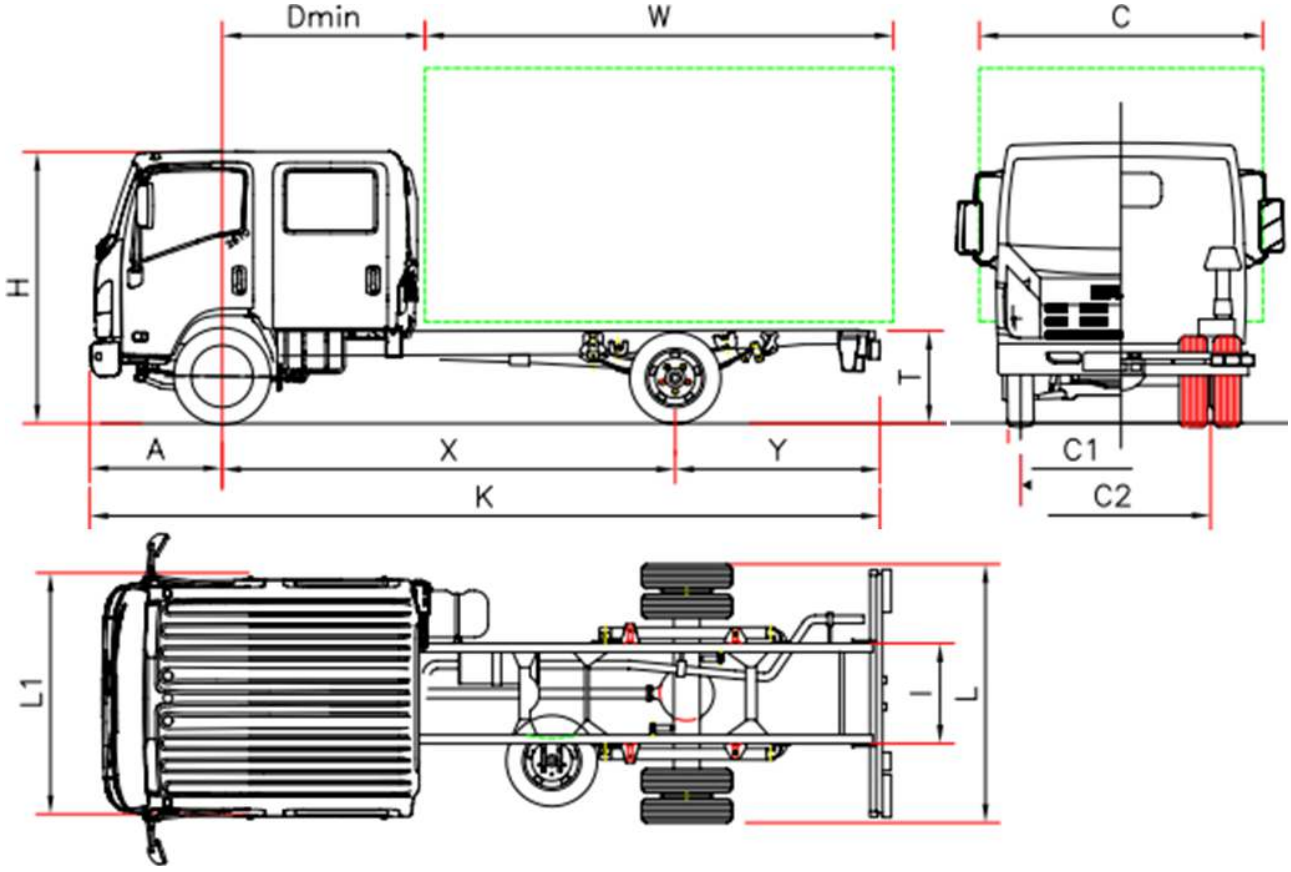

NNR85 - N 35 CREW

		N 35 H CREW
ROZMĚRY (mm)		
Rozvor	X	3395
D min.		1700
Celková délka vozidla bez nástavby	K	6085
Přední převis	A	1110
Délka nástavby (min/max) (1)	W	3275/3565
Zadní převis podvozku	Y	1580
Výška podvozku	T	720
Výška kabiny	H	2225
Šířka zadní nápravy	L	1925
Šířka kabiny (2)	L1	2040
Max. šířka vozidla (3)	C	2435
Šířka podvozku	I	750
Přední rozchod	C1	1680
Zadní rozchod	C2	1485
HMOTNOSTI (kg)		
Hmotnost vozidla v provozním stavu (4)		2405
Hmotnost připadající na přední / zadní nápravu		1685/720
Celková povolená hmotnost vozidla		3500
Přípustné zatížení přední / zadní nápravy		2100/2435
Přípustná hmotnost přívěsu		3500

(1) délka nástavby se vztahuje na vozidlo rovnoměrně zatížené až po největší přípustné zatížení náprav (rozměry podle COC listu bez změny podvozku)
(2) bez bočních směrových světel a držáků zpětných zrcátek
(3) možné šířky kabiny s volitelnými zpětnými zrcátky: 2040/2170 - 2170/2435 - 2435/2500
(4) včetně nářadí, náhradního kola, plné nádrže, řidiče, bez volitelné výbavy. Hmotnost full optional: 2578 Kg (1786/792)

Rozvor (mm) H 3395

CENÍK ČERVENEC 2014	Cena vozu Ex Works (bez dopravy)
Verze a výbava:	
Standardní výbava:	• EGR - DPD (filtr pevných částic) • Elektrické ovládání oken • Centrální zamykání dveří s dálkovým ovládáním • Zpátečka se zvukovou signalizáci • Immobilizér • Nastavitelný volant • Autorádio CD - MP3 • Odpružené sedadlo • Mlhová světla • Ruční nastavení světlometů • Denní svícení • Vyhřívaná vnější zpětná zrcátka
Doplňky:	Klimatizace
Motor:	ISUZU 4JJ1E5L-A Diesel 4 - válec, mezichladič stlačeného vzduchu, přímé vstřikování common rail, přívod paliva pomocí turbodmychadla s variabilní geometrií lopatek. Obsah motoru: 2999 cm^3 Výkon motoru: 88kW (120HP) při 2800 ot/min. Kroutící moment: 300 Nm/1600 - 2800 ot/min Verze EURO 5B + podle směrnice 715/2007 * 195/2013; znečišťující emise: NOx=176,3 mg/km; CO_2 (kombinované): 234 g/km Spotřeba (kombinovaná): 8,9 l/100 km
Bezpečnost:	**ABS, ESC (Electronic Stability Control) + ASR** Airbag řidiče a spolujezdce
Nádrž:	93 l
Převodovka:	5ti - stupňová převodovka MYY5T - 5.315 - 3.053 - 1.655 - 1.000 - 0.721 zpětná rychlost 5.068; převodový poměr: 4.100 (41/10)
Řídicí páka:	MANUÁLNÍ
Spojka:	Jednokotoučová suchá
Počet míst:	7, dvojitá kabina-Crew
Nápravy:	2, zadní náprava poháněna a s dvoumontáží
Pneumatiky:	Přední 205/75 R16 jednomontáž, zadní 205/75 R16 dvoumontáž
Brzdy:	Kotoučové přední a zadní brzdy podle normy CEE s hydraulickým okruhem na 4 kola, pedálové ovládání s podtlakovým posilovačem s nezávislým okruhem na obou nápravách. Ruční parkovací brzda na spojovacím hřídeli
Zavěšení kol:	Přední a zadní parabolické pružiny s gumovými dorazy, hydraulické teleskopické dvoučinné tlumiče. Přední a zadní stabilizátor.
Elektrický systém:	Napětí 24V, alternátor 80A - 2 akumulátory 70 Ah