L 35

ADAPTOR Série Bleu - *3,5 ton*

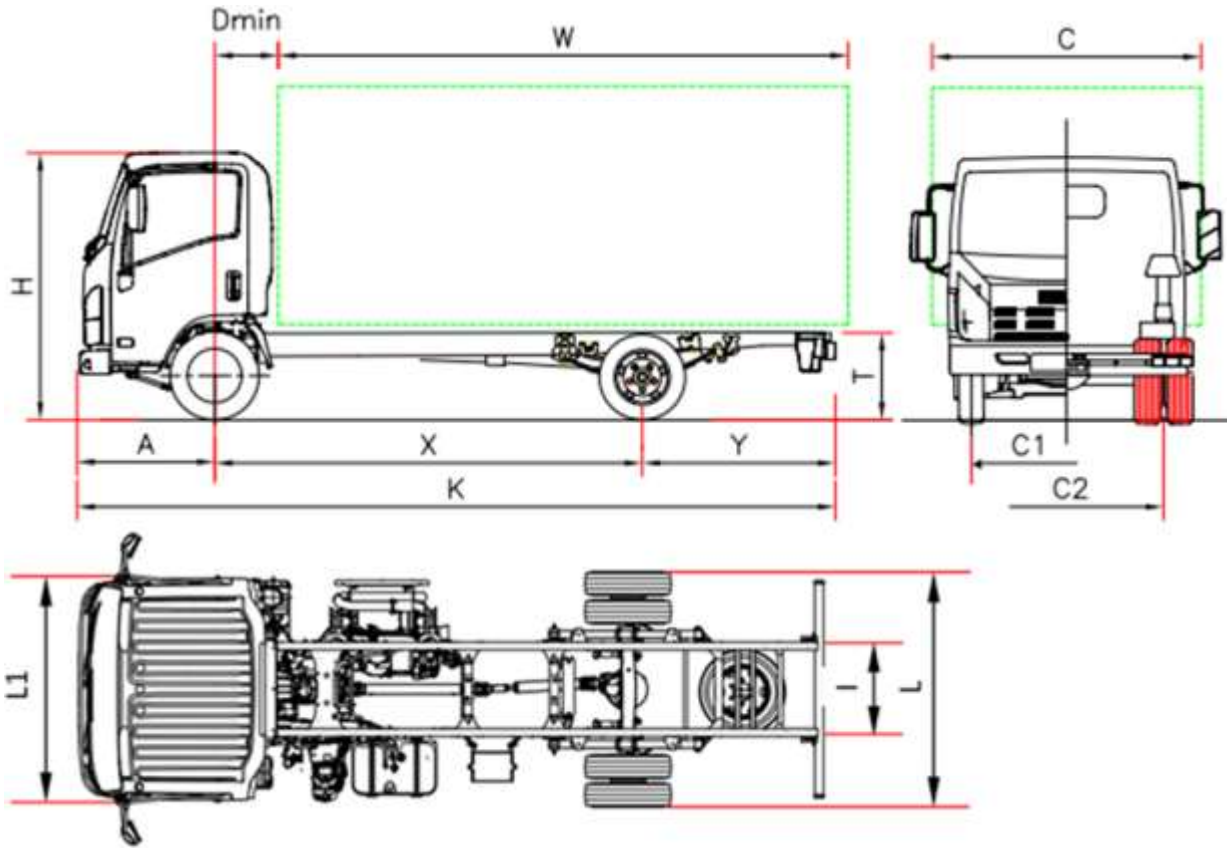

NLR85 – L 35 ADAPTOR Série Bleu

DIMENSIONI e PESI		L 35 F	L 35 H	L 35 K	L 35 L
Passo	X	2760	3350	3845(*)	4175 (*)
Dmin		650			
Lunghezza autotelaio	K	5295	6015	7032	7565
Sbalzo anteriore	A	1100			
Lunghezza carroz. min/max(1)	W	3535/3820	4265/4500	5272/5512	5805/6040
Sbalzo post. Telaio	Y	1435	1555	2077	2280
Altezza telaio	T	730	720	720	720
Altezza cabina	H	2150	2160	2160	2160
Larghezza telaio	L	1865			
Larghezza cabina (2)	L1	1815			
Larghezza carrozzeria (3)	C	2120			
Ingombro telaio	I	700			
Carreggiata anteriore	C1	1395			
Carreggiata posteriore	C2	1425			
Tara cabinato in ordine di marcia (4)		2105	2135	2215	2255
Tara anteriore/posteriore		1500/605	1500/635	1540/675	1550/705
Massa complessiva		3500			
Massa complessiva anteriore/posteriore		2100/2435			
Massa rimorchiabile		3500			

(1) La lunghezza della carrozzeria è riferita ad un veicolo caricato in modo uniforme fino alla massimo capacità di carico dell'assale (dimensioni dichiarate sul C.O.C. senza modifiche all'autotelaio)
(2) Esclusi indicatori di direzione e specchi retrovisori
(3) Larghezze possibili con bracci specchi opzionali: 1915/1945 – 1945/2120 – 2120/2275
(4) La tara comprende gli utensili, la ruota di scorta, il serbatoio pieno e il conducente, optional esclusi. Tara full optional passo F: 2225 Kg (1560/665); H: 2275 Kg (1574/701); K: 2355 kg (1614/741); L: 2395 kg (1624/771). Cambio NEES +35 Kg (25/10)
(*) Passo trasformato

ADAPTOR Série Bleu - *3,5 ton*

Passo (mm) F 2760 - H 3350 - K 3845 - 4175

LISTINO GENNAIO 2016 € 29.430,00 IVA esclusa

Versioni ed equipaggiamenti:	NEES 2 (passo H, K, L)	€ 1.290,00 IVA esclusa

Accessori di serie:

- EGR – DPD (filtro antiparticolato)
- SCR con Ad-Blue®
- Computer di bordo
- Freno motore
- Sedile molleggiato
- Avvisatore retromarcia
- Immobilizer
- Chiusura centralizzata con telecomando
- Alzacristalli elettrico
- Autoradio CD - USB/MP3
- Fari fendinebbia
- Controllo manuale altezza fari
- Luci diurne
- Volante regolabile

Supplementi:	Aria condizionata	€ 1.089,00 IVA esclusa

Motore:	ISUZU 4JJ1E6N Diesel 4 cilindri, intercooler, iniezione diretta common rail, sovralimentato con turbocompressore a geometria variabile. Cilindrata totale: 2999 cm^3 Potenza effettiva max: 110kW (150 CV) a 2800 giri/min Coppia motore max: 375 Nm/1600 – 2800 giri/min Livello emissioni: EURO VI	
Sicurezza:	**ABS con BAS, ESC (Electronic Stability Control) e ASR** Airbag conducente	
Serbatoio:	Lt 68 (Passo F) / Lt 93	Lt 16 Ad-Blue®
Cambio e rapporto al ponte:	5 marce MYY5A – 5.315 - 2.908 - 1.558 - 1.000 - 0.721; Retromarcia: 5.068; Rapporto al ponte: 3.909 (43/11)	
Tipo cambio:	MANUALE	NEES 2 – Cambio Robotizzato
Frizione:	Monodisco a secco autoregistrante	Multidisco a bagno d'olio Convertitore di coppia
Dimensioni longheroni:	Larghezza: 65 mm, altezza: 180 mm, spessore: 4 mm	
Posti:	3	
Assi:	2, dei quali il posteriore motore con ruote gemellate	
Pneumatici:	Anteriori 205/75 R16C semplici; posteriori 205/75 R16C doppi	
Freni:	Freni a disco anteriori e posteriori. A norme CEE con sistema idraulico a pedale su 4 ruote, con servofreno a depressione a circuiti indipendenti su entrambi gli assi Freno di stazionamento manuale sull'albero di trasmissione	
Sospensioni:	Anteriori: indipendenti a doppio oscillante con molla elicoidale; ammortizzatori idraulici a doppio effetto. Posteriori: a balestre paraboliche, integrate da tamponi in gomma di fine corsa; ammortizzatori idraulici telescopici a doppio effetto.	
Sistema elettrico:	Tensione nominale a 24V, alternatore 90A, Nr. 2 batterie da 70 Ah	