L 35

DOPPIO AIRBAG Série Bleu - *3,5 ton*

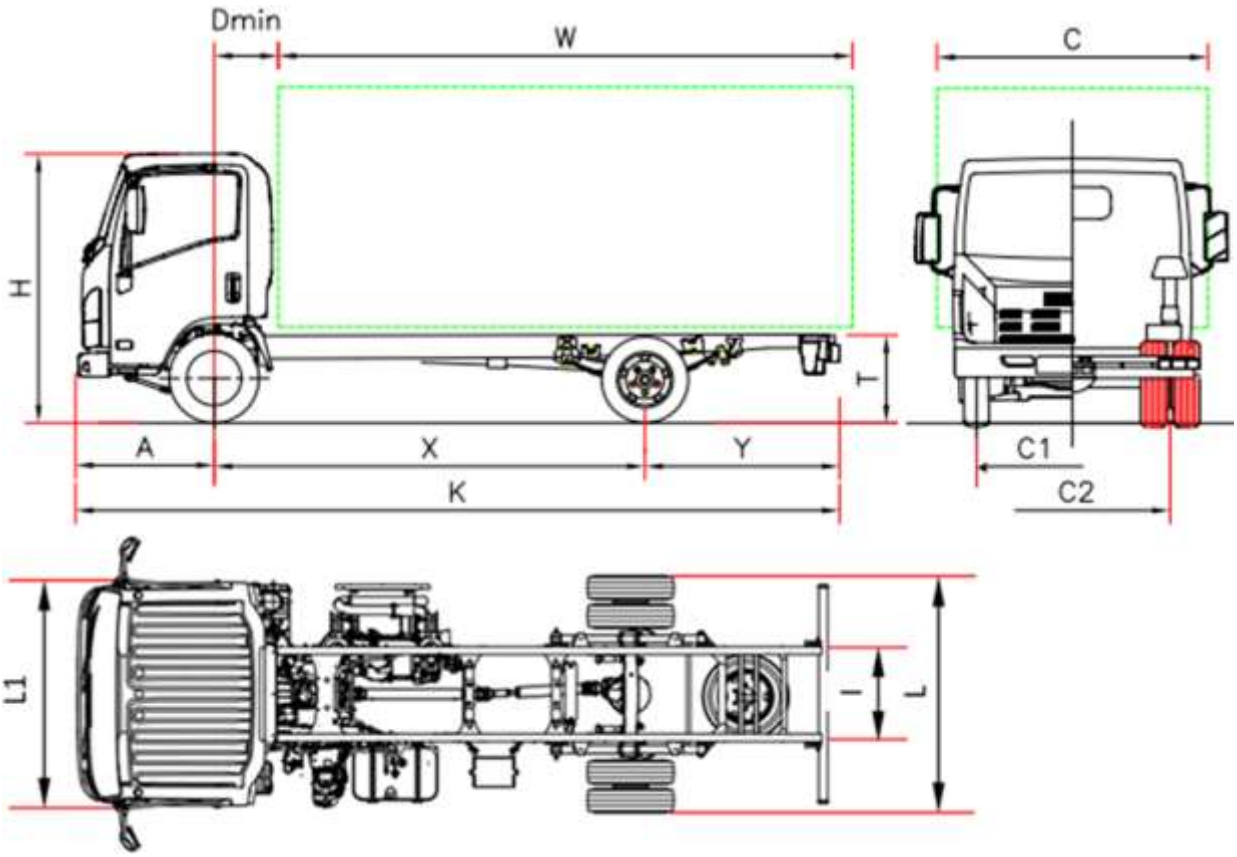

NLR85 – L 35 DOPPIO AIRBAG Série Bleu

DIMENSIONI e PESI		L 35 DOPPIO AIRBAG
Passo	X	2750
Dmin		650
Lunghezza autotelaio	K	5295
Sbalzo anteriore	A	1110
Lunghezza carroz. min/max(1)	W	3535/3865
Sbalzo post. Telaio	Y	1435
Altezza telaio	T	730
Altezza cabina	H	2150
Larghezza telaio	L	1865
Larghezza cabina (2)	L1	1815
Larghezza carrozzeria (3)	C	2120
Ingombro telaio	I	700
Carreggiata anteriore	C1	1475
Carreggiata posteriore	C2	1425
Tara cabinato in ordine di marcia (4)		2105
Tara anteriore/posteriore		1500/605
Massa complessiva		3500
Massa complessiva anteriore/posteriore		2100/2435
Massa rimorchiabile		3500

(5) La lunghezza della carrozzeria è riferita ad un veicolo caricato in modo uniforme fino alla massimo capacità di carico dell'assale (dimensioni dichiarate sul C.O.C. senza modifiche all'autotelaio)
(6) Esclusi indicatori di direzione e specchi retrovisori
(7) Larghezze possibili con bracci specchi opzionali: 1915/1945 – 1945/2120 – 2120/2275
(8) La tara comprende gli utensili, la ruota di scorta, il serbatoio pieno e il conducente, optional esclusi. Tara full optional 2225 Kg (1560/665). Cambio NEES +35 Kg (25/10)

DOPPIO AIRBAG Série Bleu - *3,5 ton*

Passo (mm) F 2750

LISTINO GENNAIO 2016		€ 29.460,00 IVA esclusa
Versioni ed equipaggiamenti:	NEES 2 (passo F)	€ 1.290,00 IVA esclusa
Accessori di serie:	• EGR – DPD (filtro antiparticolato) • SCR con Ad-Blue® • Computer di bordo • Freno motore • Alzacristalli elettrico • Avvisatore retromarcia • Immobilizer • Chiusura centralizzata con telecomando • Sedile molleggiato • Fari fendinebbia • Autoradio CD - USB/MP3 • Controllo manuale altezza fari • Luci diurne • Volante regolabile	
Supplementi:	Aria condizionata	€ 1.089,00 IVA esclusa
Motore:	ISUZU 4JJ1E6N Diesel 4 cilindri, intercooler, iniezione diretta common rail, sovralimentato con turbocompressore a geometria variabile. Cilindrata totale: 2999 cm^3 Potenza effettiva max: 110kW (150 CV) a 2800 giri/min Coppia motore max: 375 Nm/1600 – 2800 giri/min Livello emissioni: EURO VI	
Sicurezza:	**ABS con BAS, ESC (Electronic Stability Control) e ASR** Airbag conducente e passeggero.	
Serbatoio:	Lt 68	Lt 16 Ad-Blue®
Cambio e rapporto al ponte:	5 marce MYY5A – 5.315 - 2.908 - 1.558 - 1.000 - 0.721; Retromarcia: 5.068; Rapporto al ponte: 3.909 (43/11)	
Tipo cambio:	MANUALE	NEES 2 – Cambio Robotizzato
Frizione:	Monodisco a secco autoregistrante	Multidisco a bagno d'olio Convertitore di coppia
Dimensioni longheroni:	Larghezza: 65 mm, altezza: 180 mm, spessore: 4 mm	
Posti:	3	
Assi:	2, dei quali il posteriore motore con ruote gemellate	
Pneumatici:	Anteriori 205/75 R16C semplici; posteriori 205/75 R16C doppi	
Freni:	Freni a disco anteriori e posteriori. A norme CEE con sistema idraulico a pedale su 4 ruote, con servofreno a depressione a circuiti indipendenti su entrambi gli assi Freno di stazionamento manuale sull'albero di trasmissione	
Sospensioni:	Anteriori e posteriori a balestre paraboliche, integrate da tamponi in gomma di fine corsa; ammortizzatori idraulici telescopici a doppio effetto.	
Sistema elettrico:	Tensione nominale a 24V, alternatore 90A, Nr. 2 batterie da 70 Ah	